Pos.	Q.tà	Descrizione	Materiale	Trattamento Superficiale	Disegno	Rev.
1	1	CAMPANA K70M Znc/B	DC04	Zn BIANCO - White	50C00485	0
2	2	STAFFA DI SUPPORTO K70	DC04	Zn BIANCO - White	50S00564	0
3	1	RONDELLA SUPPORTO STAFFA K70	DC01	Zn BIANCO - White	50R00032	0
4	1	DADO MEDIO UNI 5588 - M5x0,8	AVP	Zn BIANCO - White	55D00020	0
5	1	BASETTA FASTON K70M 24v	PA 6-6	ROSSO	50I02052	*
6	1	ANELLO K70M Znc-B	DC04	Zn BIANCO - White	50A00202	0
7	1	DISCO DIFFUSORE H K70M Znc/B	DC04	Zn BIANCO - White	50D00063	1

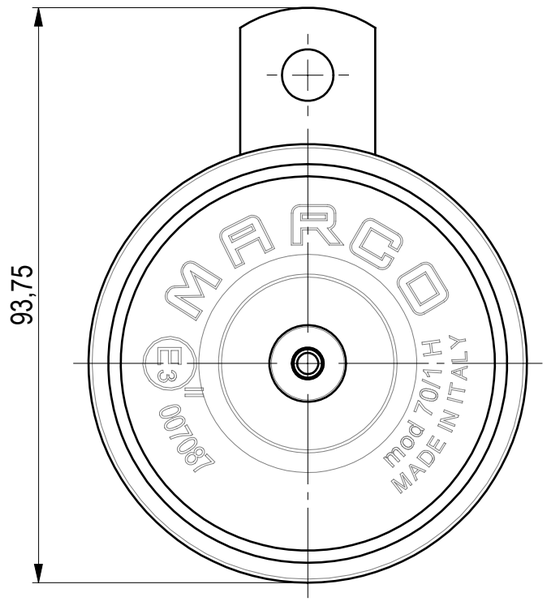

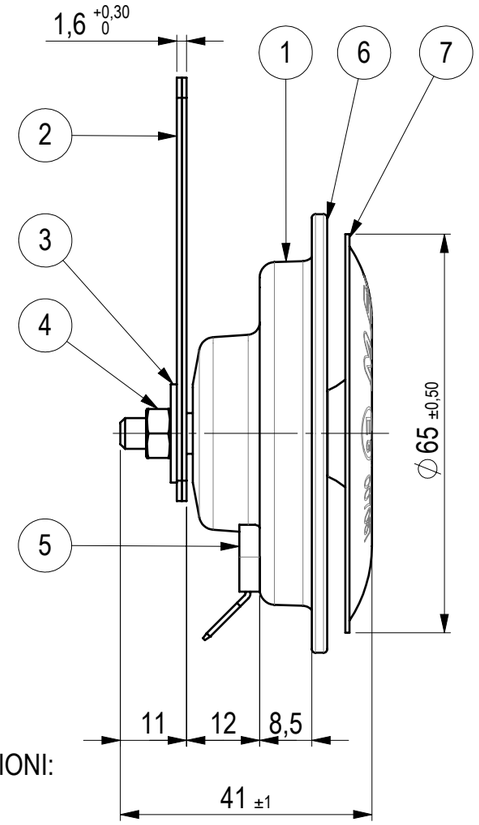

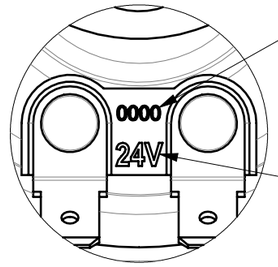

DATA FI FABBRICAZIONE SCT 1012
Date of Production SCT 1012

TENSIONE
Voltage

DETTAGLIO A

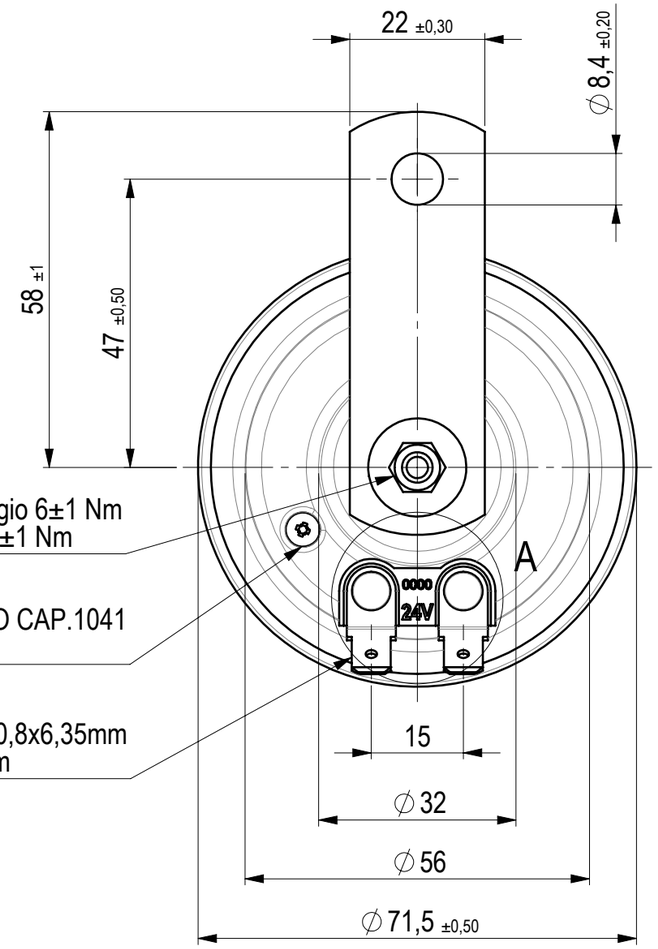

DADO M5 MEDIO - coppia di serraggio 6±1 Nm
Nut M5 medium - tightening torque 6±1 Nm

VITE DI REGOLAZIONE SIGILLATA CON ANAEROBICO CAP.1041
Adjustment screw sealed with anaerobic CAP.1041

n°2 FASTON IN OTTONE A 45° TIPO AMP 250 0,8x6,35mm
n°2 Terminal plate 45° type AMP 250 0,8x6,35mm

QUESTO DISPOSITIVO E' CONFORME ALLE APPROVAZIONI:
This part shall be following regulation approved:

UN ECE R28 > 7 Kw 007087 (E3)"
UN ECE R28 <= 7 Kw 007087 (E3)" (1)

CARATTERISTICHE - Specifications

TENSIONE NOMINALE Nominal voltage	24 V
TENSIONE DI PROVA Test voltage	26 V
ASSORBIMENTO Absorbed current	< 2,5 A
FREQUENZA Frequency	H 430 ± 20 Hz
LIVELLO SONORO Sound pressure level with microphone at 2m	108 ± 3 dB(A)
CAMPO DI FUNZIONAMENTO Operating voltage	20-28 V

REV.	DESCRIZIONE MODIFICHE REVISIONE DI PRODUZIONE *PRODUCTION REVISION EDITS DESCRIPTION*	DATA APPROVAZIONE *APPROVAL DATE*	APPROVATO DA *APPROVED BY*
1	AGGIORNATA OMOLOGA	11/10/2023	Simone Paderno
0	EMISSIONE	10/07/2009	Paolo Consalvi

MARCO

TOLLERANZE GENERALI: *GENERAL TOLERANCES:* **UNI EN 22768 v**
(XXX) QUOTE DI CONTROLLO *DIM. TO BE CHECKED* — (1) INDICE REV. MODIFICA *EDIT REVISION #* — DIMENSIONI *DIMENSIONS* mm

METODO DI CALCOLO *INTERPRET BY*	DISEGNATO DA *DRAWN BY*	APPROVATO DA *APPROVED BY*	STATO DOCUMENTO *DOC.STATUS*	FORMATO *SIZE*	SCALA *SCALE*	FOGLIO *SHEET*
ISO 14405	*Eros Bettoni*	*Simone Paderno*	Produzione	A3	1:1	1 di 1

MATERIALE *MATERIAL*	TRATT. TERMICO *HEAT TREATM.*	TRATT. SUPERFICIALE *SURF. TREATM.*	PESO g *WEIGHT g* ±3%	DATA CREAZIONE *CREATION DATE*
			142.5	19/02/2025

DESCRIZIONE *DESCRIPTION*
70/1-H 24V ø70 avvisatore a disco tono alto

CODICE *PART N.*
10206013

QUESTO DISEGNO È DI PROPRIETÀ DI MARCO S.p.A., CONDIVISO CONFIDENZIALMENTE, PERTANTO È VIETATO L'USO, LA DIFFUSIONE E LA CONSERVAZIONE NON AUTORIZZATA.
THIS DRAWING IS PROPERTY OF MARCO S.p.A. , DISCLOSED IN CONFIDENCE, WHICH MAY NOT BE USED, DISCLOSED AND RETAINED WITHOUT PERMISSION.

INDICE REV. *REVISION #* **1**